Party stan 3x3
2 bočnice

Veľkosť grafiky vrátane spadávky = modrá linka:
1747 (š) x 1754 (v) mm 1x - strecha
1761 (š) x 2546 (v) mm 4x - nohy
2828 (š) x 2272 (v) mm 2x - bočnice

Viditeľná plocha = červená linka

Veľkosť šablóny (1:1):
- **nemeniť veľkosť!**
- zapracovať 1:1, priamo do šablony
(nahradiť plochu s modrou a červenou linkou)

Tlačové dáta:
-podklady ukladať ako tlačové .pdf (bez vrstiev)
- **všetky texty je potrebné previesť na krivky!**
-všetky farby v palete farieb **CMYK** FOGRA39
-rozlíšenie musí byť min. 150 dpi pri 1:1

Plocha tlače

Ochranná plocha, všetky logá a texty ktoré majú byť v grafike zachované patria do tejto oblasti

plot base

Strecha

1747 x 1754 mm

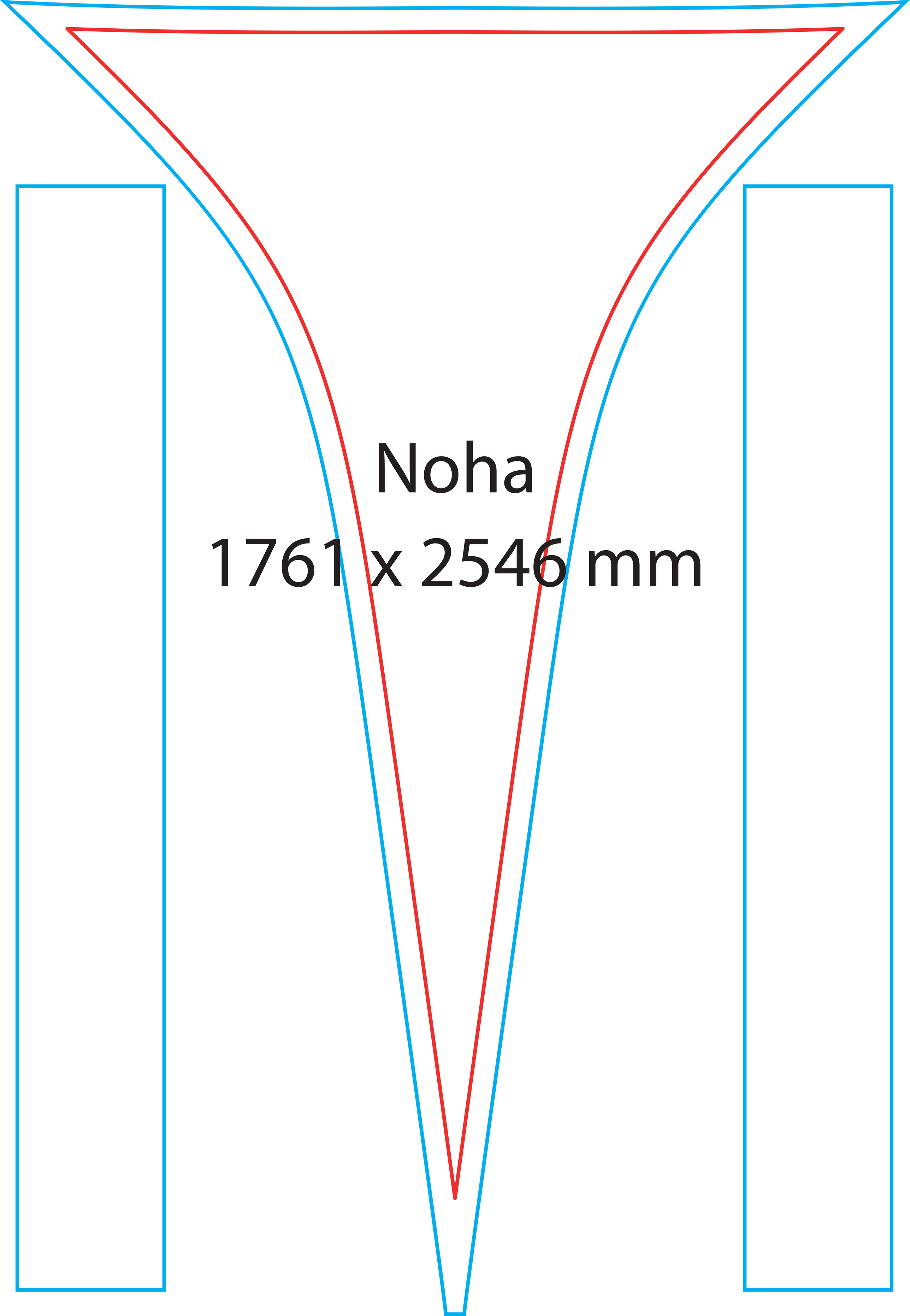
Noha
1761 x 2546 mm

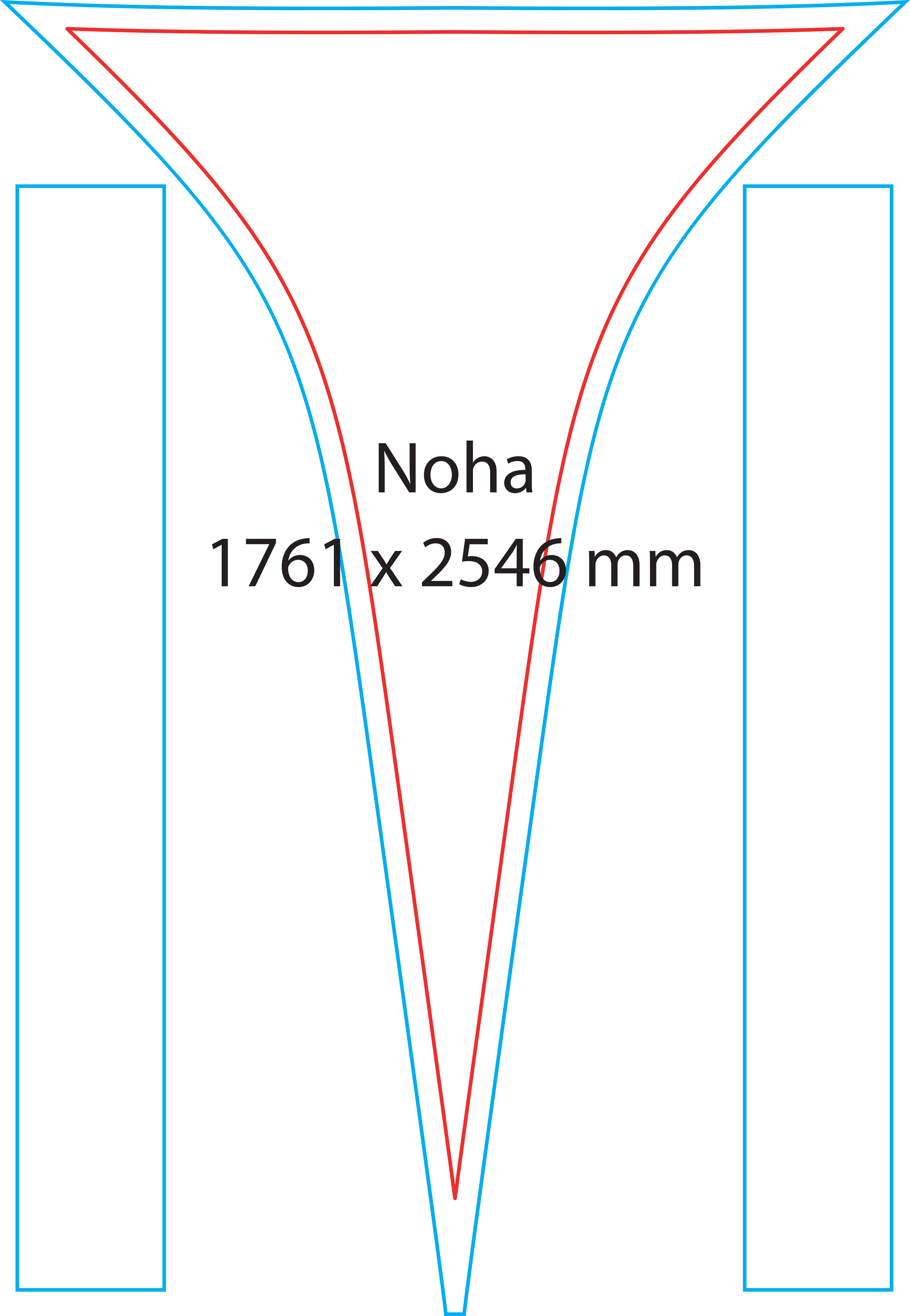
Noha
1761 x 2546 mm

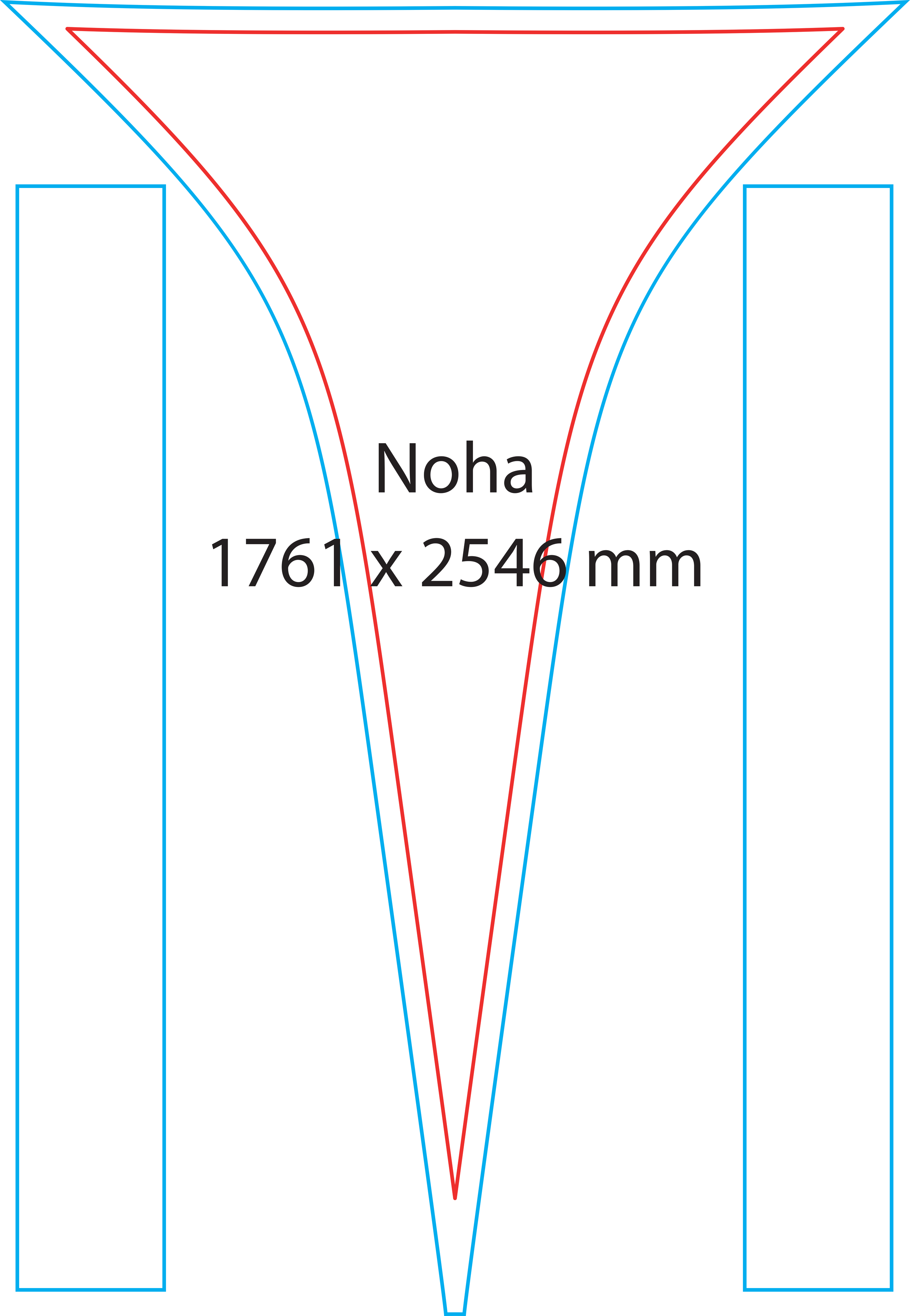
Noha
1761 x 2546 mm

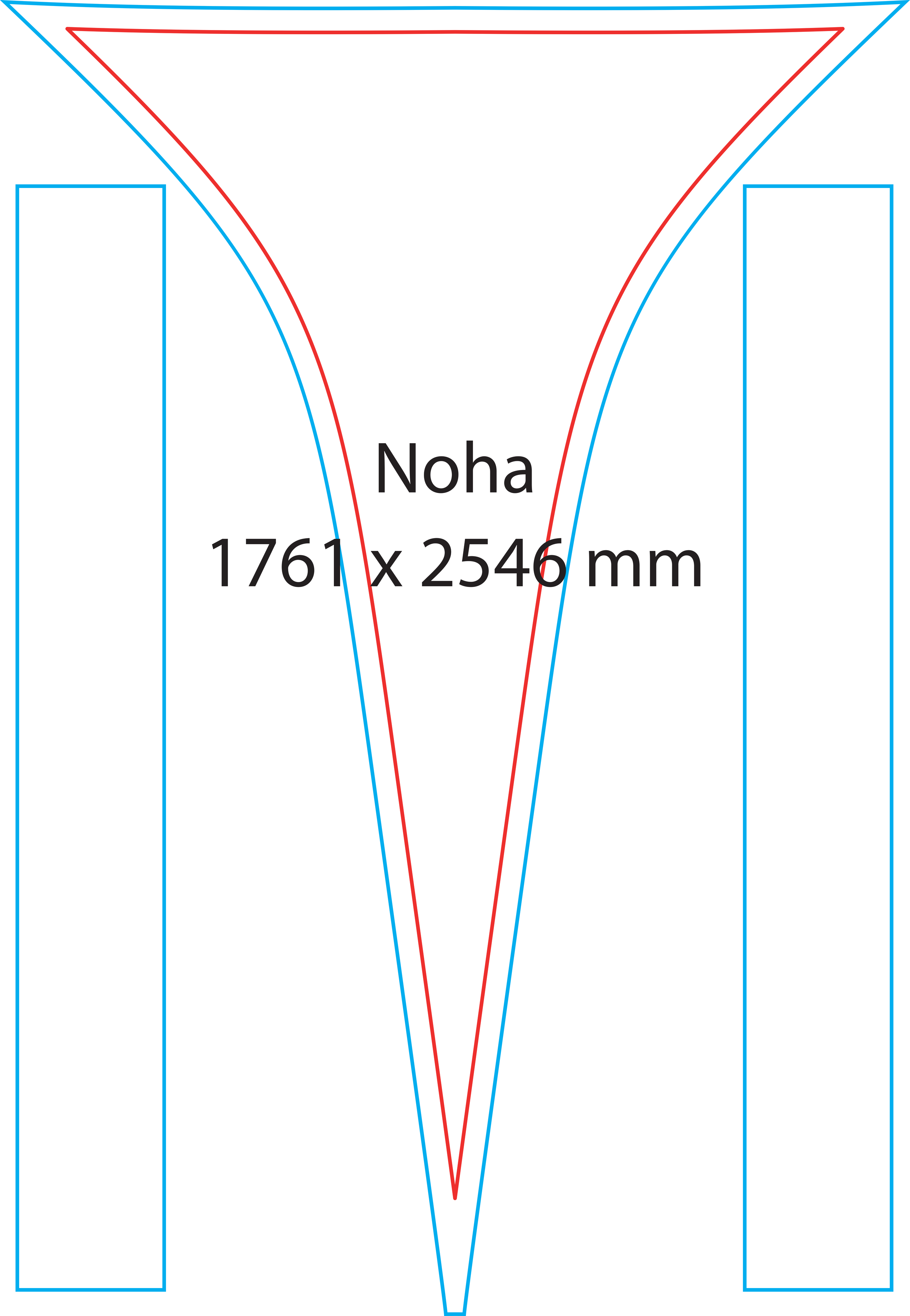
Noha
1761 x 2546 mm

Bočnica

2828 x 2272 mm

Bočnica

2828 x 2272 mm